راهنمای نصب

اورلـود سیم بکسلی

جهت ثبت گارانتی و دریافت ویدیو آموزش نصب محصول لینک بالا را اسکن کنید یا سریال محصول خود را به شماره ۹۰۰۰۶۷۰۱ ارسال و منتظر تماس همکاران باشید.

شرایط گارانـتی :

ایـن محصـول دارای ۲ سـال گـارانـتی و خـدمـات پـس از فـروش ۱۰ سـاله اسـت.
ایجاد صدمات فیزیکی ظاهری، ناشی از ضربه ، آتش سوزی یا مواد شیمیایی ، مایعات و همچنیـن استـفاده نـاصحیـح و دستـکاری دستـگاه مـوجب ابـطال گـارانـتی می شـود.

ارتباط با ما :

۰۲۱۲۸۴۲۲۴۷۱
۰۳۱۳۳۹۳۲۴۷۱
۰۳۱-۵۷۹۷۹۰۰۰

@turbocell_elevator
www.turbocell.ir

مشخصات محصول

مشخصات فنی	
مدل سنسور	PG301 / PG311
طول کابل	2m
ولتاژ نامی	24V(dc)
جریان نامی	100 mA
دمای کاری	-5...70c
ظرفیت سنسور	2000 - 4000Kg
ابعاد	115*125*50 /175*125*50 (mm)
درجه حفاظت	IP65

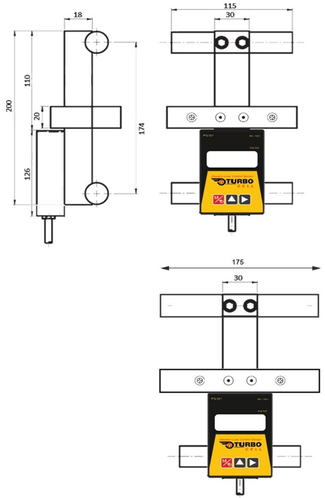

WWW.TURBOCELL.IR

مراحل نصب محصول

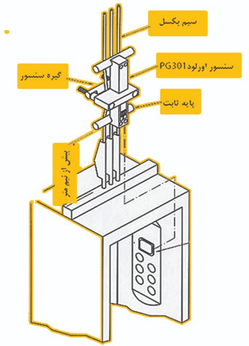

مرحله ۱ : نصب مکانیکی

سیستم یک به یک

برای سیستم ۱به ۱، اورلود سیم بکسلی روی سیم بکسل بالای کورپی ها همانند شکل مقابل نصب می شود.

نکته: فاصله از سربکسل ها حداقل ۵۰ سانتی متر باشد.

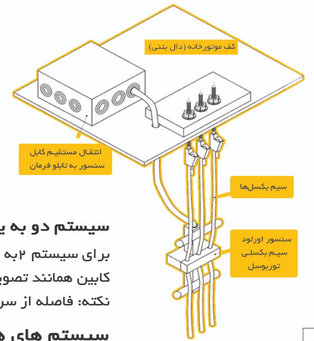

سیستم دو به یک

برای سیستم ۲به ۱، اورلود سیم بکسلی زیر دال بتنی . بر روی سیم بکسل های سمت کابین همانند تصویر نصب می شود

نکته: فاصله از سربکسل ها حداقل ۵۰ سانتی متر پایین تر باشد.

سیستم های هیدرولیک جک بغل

سنسور اورلود سیم بکسلی روی سیم بکسل متّصل به کابین نصبَ می گردد.

WWW.TURBOCELL.IR

سیم بندی دستگاه

قهوه ای یا قرمز	+24ولت (VLL یا 51)
مشکی	GND (G 22 یا 80)
سفید یا زرد	COM (پایه مشترک رله اورلود)
آبی	پایه OVL تابلو فرمان

در اکثر تابلو فرمان ها مثل آریان ، آرین، داتیس ... سیم سفید باید با سیم قهوه ایی دوبل و به ۲۴ ولت متصل شود . در برخی از تابلو فرمان ها مثل پایا ، سیم سفید باید با سیم مشکی دوبل و به گراند متصل شود.

تنظیم وضعیت رله

چنانچه منطق رله اورلود در تابلو فرمان آسانسور به صورت همیشه بسته باشد، برای تغییر تنظیم حالت رله در آخرین منو دستگاه یعنی Stat با زدن کلید M وارد منو شوید و حالت رله خروجی را با کلید بالا از NO به NC تغییر دهید؛ سپس کلید M را یکبار بزنید تا تایید شود.

فرایند نصب :

گام اول: تمامی اتصالات دستگاه از جمله تغذیه دستگاه را همانند تصاویر قبلی متصل کنید تا دستگاه روشن شود.

گام دوم: کابین را بصورت کامل خالی کنید و هیچ بار یا وزن مشخصی داخل یا روی سقف آن نباشد. سپس کلید M را ۳ ثانیه نگه دارید تا منو ZERO ظاهر شود. سپس کلید سمت راست ▶ را یک بار بزنید تا دستگاه شمارش کند و منو Load ظاهر شود.

گام سوم: کلید M را یکبار بزنید تا چهار صفر نمایش داده شود. باری با وزن مشخص (می توانید از افراد یا مثلا تعداد پاکت سیمان استفاده نمایید) در کابین قرار دهید. و با استفاده از کلید های بالا ▲ و سمت راست ▶ عدد وزن مشخص را وارد کنید و پس قرار گیری کامل وزن معلوم در کابین و وارد کردن اعداد وزن کلید M را یکبار بزنید تا دستگاه شمارش کند و منو OVL ظاهر شود.

کلید M را یکبار بزنید تا وارد منو OVL شود و عدد ظرفیت کابین را وارد نمایید سپس کلید M را بزنید تا، تایید شود و مجدد منو STAT ظاهر شود.

گام چهارم: کلید M را ۳ ثانیه نگه دارید تا از منو OVL خارج شود و وزن نفرات را دستگاه به درستی نشان دهد.

نکات تکمیلی

توصیه می‌شود قبل از نصب اورلود یکسلی از سلامت سیستم آسانسور مطمئن شوید، ایرادهایی نظیر درگیری کابین با ریل ، عدم تنظیم کفشک‌ها و ... موجب اختلال در عملکرد اورلود می‌گردد.

اورلودهای یکسلی توربوسل قابلیت نصب برای انواع سیم‌های یکسل سایز۶ الی ۱۳ را دارا می‌باشند و در دو مدل ۶ شیار و ۱۰ شیار تولید می‌شوند. لذا توصیه می شود اورلود سیم یکسلی روی تمام سیم یکسل‌ها نصب شود تا از آسیب‌های دراز مدت جلوگیری شود.

توجه فرمایید که دستگاه هرچقدر محکم تر روی سیم یکسل ها نصب شود، دقت خروجی بالاتر است.

دستگاه شما مجهز به سیستم اتو زیرو میباشد و این سیستم موجب کاهش اختلاف وزن در سیستم های توقف بالا و دو به یک می شود.

این دستگاه مناسب برای سیستم های دارای دو درب مجاور ریل از پشت نمی باشد.

محصولات آپشنال

این اورلود به صورت آپشنال می تواند دارای یک خروجی اضافه تر AL2 جهت فرمان FULL LOAD باشد.

جهت تایید برای تنظیم مقادیر AL2 عدد وزن مورد نیاز را وارد و کلید M را یکبار بزنید